三郷市景観計画･景観条例作成スケジュール
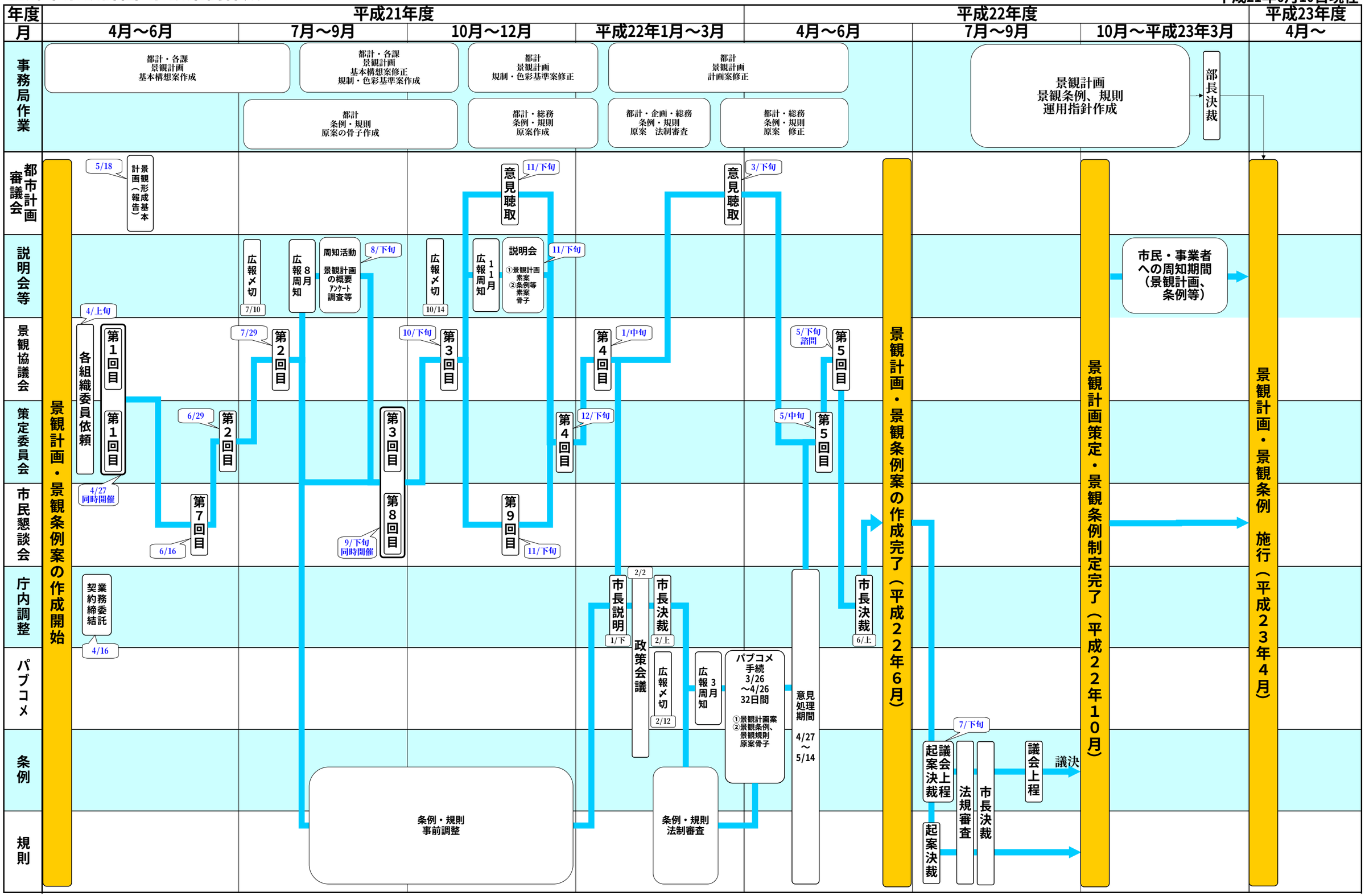
平成21年6月10日現在